Désenfumage

Pneumatique - Amélioration thermique

THERM

BLUESTEEL THERM DV PNEU

ÉCLAIREMENT ZENITHAL

DÉSENFUMAGE

LES + BLUETEK

- Jusqu'à 5,18 m² de surface de désenfumage
- 4 finitions aérauliques disponibles : S, M, L et XL
- Pare-vents du modèle XL invisibles quand l'appareil est fermé montées en usine

ASSERVISSEMENT

pneumatique type CLIP

Normes et exigences

EN 1873
EN 12101-2

Basse température
T (0°)
T (-15°)

Cycles
Re 1000 (incendie)
Re 10000 (aération)*

Surcharge neige
SL250 / SL500
SL750

NF 537

Fonctionnement
Type B
Ouverture + Fermeture

Tenue statique au vent
WL 1500

Élévation
température
B 300

Caractéristiques

Urc : 1,9 W/m².K (230/300, biaise Ht 350 mm, BSL)

- **Arc = 11,3 m²**
- **AP = 0,9 m³/h/ml**
- **I4 : 0,11 m³/h/ml**

- Remplissage PCA 16 mm opale
- Costière hauteur 350 mm isolée 25 mm bitumée

Costière droite > version S

Costière biaise > versions M, L et XL

- Joint d'étanchéité sur la périphérie de la costière
- Thermodéclencheur calibré à 93°C

* *Sur version XL : Re 10000 ouverture partielle (avec vérin électrique ou pneumatique course 300 mm ou 500 mm)*
Re 10000 ouverture totale (selon remplissage et hors modèles XL)

Désenfumage & aération | Pneumatique - Amélioration thermique

BLUESTEEL THERM DV PNEU

Caractéristiques techniques

Dimensions		Performances						Caractéristiques							
Dimensions commerciales (Trémie toiture) l / L en cm	Dimensions lumière (trémie haute) l x L en cm	Av (SGO) en m²	Aa (Surface Utile) en m²				Urc (W/m²K) *	Pression de fonctionnement (bar)				Volume total des vérins en litre (L)			
								PCA 16,20		PCA 32, CAIS, PI(16/20), BSL [1]		PCA 16,20		PCA 32, CAIS, PI(16/20), BSL [1]	
			S	M	L	XL		SL250 [2]	SL500 [2]	SL250 [2]	SL500 [2]	SL250 [2]	SL500 [2]	SL250 [2]	SL500 [2]
160/160	160 x 160	2,56	1,36	—	—	—	de 2,4 à 2,7	10	15	10	15	0,92	0,92	0,92	0,92
170/170	170 x 170	2,89	1,50	—	—	—		10	15	15	20	0,92	0,92	0,92	0,92
	160 x 160		—	1,91	1,97	2,08		10	15	10	15	0,92	0,92	0,92	0,92
180/180	180 x 180	3,24	1,62	—	—	—		10	20	15	20	0,92	0,92	0,92	0,92
	170 x 170		—	2,14	2,20	2,37		10	15	15	20	0,92	0,92	0,92	0,92
190/190	190 x 190	3,61	1,84	—	—	—		15	20	15	24	0,90	0,90	0,90	0,90
	180 x 180		—	2,38	2,49	2,67		10	20	15	20	0,92	0,92	0,92	0,92
200/200	200 x 200	4,00	2,04	—	—	—		15	24	20	26	0,90	0,90	0,90	0,90
	190 x 190		—	2,68	2,76	3,00		15	20	15	24	0,90	0,90	0,90	0,90
210/210	210 x 210	4,41	2,25	—	—	—		20	20	22	22	0,90	1,40	0,90	1,40
	200 x 200		—	2,95	3,04	3,26		15	24	20	26	0,90	0,90	0,90	0,90
220/220	220 x 220	4,84	2,47	—	—	—		20	22	24	26	0,90	1,40	0,90	1,40
	210 x 210		—	3,19	3,34	3,53		20	20	22	22	0,90	1,40	0,90	1,40
120/200	120 x 200	2,40	1,37	—	—	—		10	15	10	20	0,68	0,68	0,68	0,68
120/220	120 x 220	2,64	1,50	—	—	—		10	20	15	20	0,68	0,68	0,68	0,68
120/240	120 x 240	2,88	1,64	—	—	—		10	20	15	20	0,68	0,68	0,68	0,68
120/250	120 x 250	3,00	1,71	—	—	—		10	20	15	20	0,68	0,68	0,68	0,68
120/300	120 x 300	3,60	2,05	—	—	—		15	20	15	24	0,68	0,68	0,68	0,68
140/200	140 x 200	2,80	1,54	—	—	—		15	20	15	22	0,84	0,84	0,84	0,84
140/250	140 x 250	3,50	1,93	—	—	—		15	22	15	24	0,84	0,84	0,84	0,84
	130 x 240		—	2,35	2,45	2,49		15	20	15	22	0,68	0,68	0,68	0,68
140/300	140 x 300	4,20	2,31	—	—	—		15	26	20	20	0,84	0,84	0,84	1,30
	130 x 290		—	2,81	2,98	3,02		15	24	20	20	0,68	0,68	0,68	1,04
150/200	150 x 200	3,00	1,62	—	—	—		15	22	15	24	0,84	0,84	0,84	0,84
150/250	150 x 250	3,75	2,03	—	—	—		15	26	20	20	0,84	0,84	0,84	1,30
	140 x 240		—	2,51	2,63	2,70		15	22	15	24	0,84	0,84	0,84	0,84
150/300	150 x 300	4,50	2,43	—	—	—		20	20	22	22	0,84	1,30	0,84	1,30
	140 x 290		—	3,02	3,20	3,29		15	26	20	20	0,84	0,84	0,84	1,30
160/200	160 x 200	3,20	1,70	—	—	—		10	20	15	20	0,92	0,92	0,92	0,92
160/250	160 x 250	4,00	2,12	—	—	—		15	20	15	22	0,92	0,92	0,92	0,92
	150 x 240		—	2,68	2,80	2,92		15	26	20	20	0,84	0,84	0,84	1,30
160/300	160 x 300	4,80	2,54	—	—	—		15	24	20	26	0,92	0,92	0,92	0,92
	150 x 290		—	3,22	3,41	3,55		20	20	22	22	0,84	1,30	0,84	1,30
180/250	180 x 250	4,50	2,25	—	—	—		15	24	20	26	0,92	0,92	0,92	0,92
	170 x 240		—	2,97	3,15	3,38		15	22	15	24	0,92	0,92	0,92	0,92
180/280	180 x 280	5,04	2,52	—	—	—		20	20	20	20	0,92	1,44	0,92	1,44
	170 x 270		—	3,38	3,58	3,83		15	26	20	20	0,92	0,92	0,92	1,44
180/300	180 x 300	5,40	2,70	—	—	—		20	20	20	20	0,92	1,44	0,92	1,44
	170 x 290		—	3,62	3,83	4,10		15	26	20	20	0,92	0,92	0,92	1,44
200/250	200 x 250	5,00	2,55	—	—	—		20	20	20	22	0,90	1,40	0,90	1,40
	190 x 240		—	3,35	3,55	3,80		15	26	20	20	090	090	090	1,40
200/300	200 x 300	6,00	3,06	—	—	—		20	22	24	26	0,90	1,40	0,90	1,40
	190 x 290		—	4,08	4,32	4,62		20	20	20	22	0,90	1,40	0,90	1,40
230/300	220 x 290	6,90	—	4,55	4,90	5,18		24	26	20	20	0,90	1,40	1,44	2,22

[1] CAIS : Capot Aluminium Isolé Standard / PI (16/20) : Pearl Inside 16 ou 20 mm / BSL : Brise Soleil Lumineux
[2] SL 250 : 0-400 m d'altitude / SL 500 : 400-800 m d'altitude
— non disponible
** Performances pour un appareil Ht 350mm, PCA 16 mm*

Désenfumage & aération | Pneumatique - Amélioration thermique

BLUESTEEL THERM DV PNEU

Coupes techniques

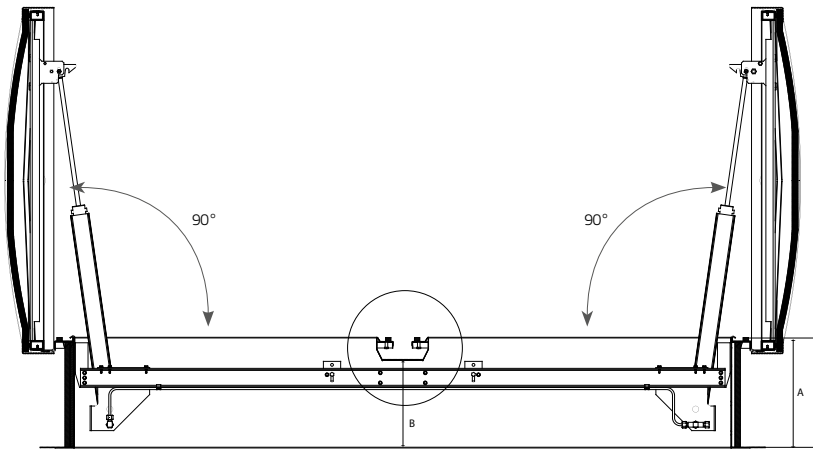

Bluesteel Therm DV Pneu (en version S)

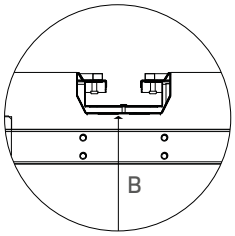

Hauteur référence commerciale	Hauteur utile (A)	Hauteur sous chéneau (B)
350	350 mm	297 mm
420	420 mm	367 mm
500	500 mm	447 mm

LES SOLUTIONS PERFORMANTES

Solutions performantes: p 431

BSL (Brise-Soleil Lumineux)

- Réduit le **facteur solaire de 35%***
- Améliore la **performance thermique** du lanterneau
- Limite l'éblouissement et les tâches de lumière au sol
- Disponible en incolore (opale en option)

Pearl Inside

- Améliore la performance **acoustique** **Lia : 65 dB, Rw : 28 dB (0,-2)**
- PCA intégrant des microbilles de verre
- Effet cristallin pour une **esthétique** inégalée

** par rapport à un PCA 16 mm opale*

Désenfumage & aération | Pneumatique - Amélioration thermique

BLUESTEEL THERM DV PNEU

Remplissages*

Accessoires & options
p 459 à 462

PCA 16 mm

Polycarbonate alvéolaire 16 mm
Disponible en opale (par défaut), incolore, Calor Control, opaque

PCA 20 mm

Polycarbonate alvéolaire 20 mm
Disponible en opale, incolore, Calor Control

PCA 32 mm

Polycarbonate alvéolaire 32 mm
Disponible en opale, incolore, Calor Control

CAPOT ALUMINIUM ISOLÉ

Standard

** Pour la faisabilité, merci de vous reporter aux Déclarations de Performances (DoP).*

Caractéristiques, Accessoires et Options

Accessoires & options
p 463 à 474

BARREAUDAGE

Fixe 15x15mm en acier 1200 joules

GRILLE

Fixe ronde en acier 1200 joules

COSTIÈRE DROITE / BIAISE

Hauteurs 350 (par défaut), 420, 500 mm

ÉTANCHÉITÉ BITUMÉ

- (Par défaut)

ÉTANCHÉITÉ PVC

- Isolant non bitumé
- Isolant non bitumé avec option tôle colaminée
- Isolant non bitumé avec option tôle galvanisée

> option tôle obligatoire pour les versions XL

CONTACTEURS DE POSITIONS

Signalent la position d'attente ou de sécurité d'un DENFC. Montés en usine

DÉCLENCHEUR ÉLECTRIQUE

Déclenche automatiquement l'ouverture de l'exutoire en cas d'élévation de la température au niveau de la toiture
Disponible en 140°C

AÉRATION

Pneumatique : ouverture totale grâce au vérin de désenfumage (ventilation 6 bar) (selon dim, remplissage et performance aéraulique)

Électrique : Vérin électrique 230V pour une ouverture partielle 300 mm ou 500 mm (à monter sur le chantier)

LAQUAGE

Le laquage de la costière, de la grille, du barreaudage, ou de la sous-face du capot alu est possible dans les nuances RAL standard

RAL 9010 RAL 9005

Finitions aérauliques

- **S :** Costière droite
- **M :** Costière biaise + parevents
- **L :** Costière biaise + parevents + gaines
- **XL :** Costière biaise + éventails + gaines

Mise en œuvre

Respect des DTU (Série 43).
Pour la mise en oeuvre, merci de vous reporter à la Déclaration des Performances (DoP), disponible sur notre site.

Maintenance

Conformément à la norme NF S 61-933, les exutoires doivent être vérifiés et entretenus au moins 1 fois par an par le fabricant ou un installateur agréé.